Notizen:

Hinweis nur für DC-Version:
Die Funk-Entstörung der Anlage ist mit dieser Lokomotive sichergestellt, wenn der üblicherweise im Gleis-Anschlussstück eingebaute Kondensator eine Kapazität von mindestens 680 Nanofarad aufweist.

Note only for DC version:
With this locomotive interference will not occur if the condenser normally fitted in the track connection section has a minimum capacity of 680 nano farads.

Conseil que en CC version:
Cette locomotive est équipée d'un filtre anti-parasite. Un condensateur placé habituellement dans les joints des rails présente une capacité minimale de 680 nF.

Nota solo DC versione:
Con questa locomotiva Interferenze non occorre, se il condensatore normalmente montato nella traccia della sezione de connessione, ha un minimo di capacitá di 680 n.f.

Nota solamente C.C. versión:
El sistema antiparasitario de la instalación está asegurado con esta locomotora si se utiliza, como es habitual, un tramo de vía de conexión con un condensador de como mínimo 680 nanofaradios.

Aanwijzing DC version:
De ontstoring van jouw modelspoorweg is bij het gebruik van deze locomotief gegarandeerd, wanneer de normaal gesproken in het railaansluitstuk ingebouwde condensator een capaciteit van minimaal 680 nanofarad heeft.

Wskazówka DC:
Ochrona przeciwzakłóceniowa urządzeń elektronicznych jest zapewniona w tej lokomotywie o ile kondensator wbudowany w część doprowadzającą prąd ma pojemność co najmniej 680 nF.

Обратите внимание DC:
Для подавления радиопомех от работающего лектродвигателя, в соот-ветствии с еждународным законодательством, все модели PIKO оснащены специальным конденсатором.

Upozornění DC:
Odrušení Vašeho kolejiště je s touto lokomotivou zajištěno, pokud má obvykle do kolejového nástavce zabudovaný kondesátor kapacitu minimálně 680 Nanofaradů.

EU-Konformitätserklärung
Hiermit erklärt die PIKO Spielwaren GmbH, dass das Produkt in seiner Konzeption und Bauart sowie in der von uns in Verkehr gebrachten Ausführung den grundlegenden Sicherheits-, Gesundheits- und Kompatibilitätsanforderungen der genannten Richtlinien und Verordnungen entspricht. Der vollständige Text der EU-Konformitätserklärung ist unter der folgenden Internetadresse verfügbar: **https://www.piko.de/konform**

EU Declaration of Conformity
PIKO Spielwaren GmbH hereby declares that the product in its design and construction as well as in the version placed on the market by us complies with the basic safety, health and compatibility requirements of the directives and regulations mentioned. The full text of the EU Declaration of Conformity is available at the following internet address: **https://www.piko.de/konform**

PIKO Spielwaren GmbH • Lutherstraße 30 • 96515 Sonneberg • GERMANY
Tel. +49 (3675) 8972 - 55 (dienstags und donnerstags von 16 - 18 Uhr)

98557B-90-7000

Achtung:
Sicherheitshinweise in weiteren Sprachen finden Sie unter: **www.piko-shop.de**

Attention:
Safety instructions in other languages, please see: **www.piko-shop.de**

BEDIENUNGSANLEITUNG DIESELLOKOMOTIVE BR 218

Instruction sheet for Diesel Locomotive BR 218

Wichtige Informationen sind in der Verpackung und in der Anleitung enthalten.
Bitte bewahren Sie diese auf.

	PluX22
# 98557B Gleichstrom DC	**0-12 V ⎓**
# 98558B Wechselstrom AC	**0-16 V ∼**

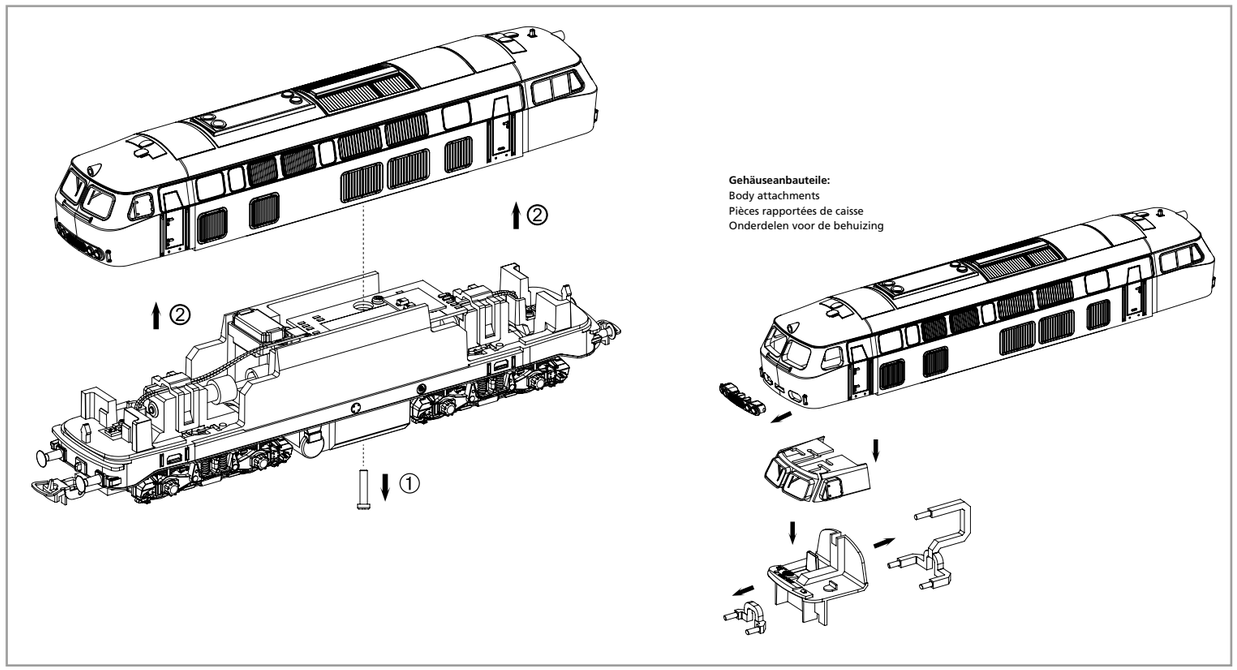

Decodereinbau:
Installing Decoder
Installation du décodeur
Inbouw decoder

In DC Version nicht enthalten!
Not included in DC version!
Non compris dans la version 2 rails DC!
In de DC versie niet van toepassing!

#56500 PSD XP

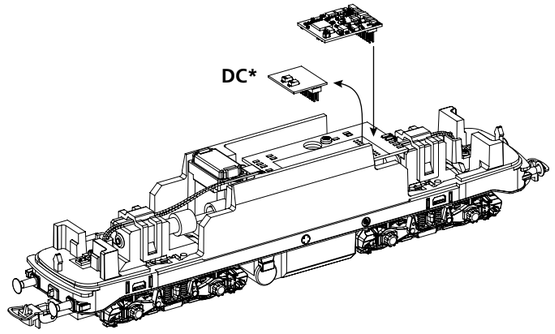

*** Bitte Brückenstecker aufbewahren!**
Please save the DC Bridge!
Conservez l'interface digitale!
De brugstekker s.v.p. bewaren!

Leiterplatte + Motor ausbauen:
Remove main board+motor
Démonter la carte de circuit imprimé + moteur
Hoofdprintplaat + motor demonteren

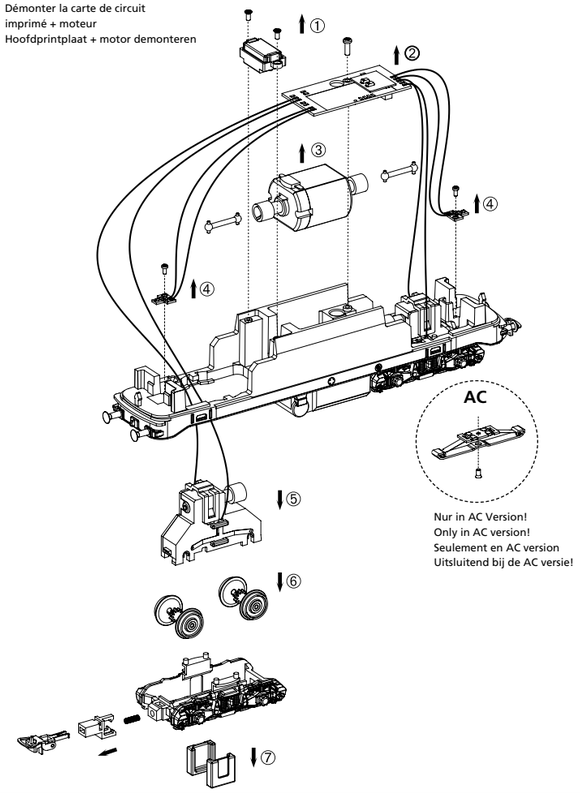

Zurüstbauteile:
Extension / Pièces /
Bijkomende onderdelen

*** Bitte Brückenstecker aufbewahren!**
Please save the DC Bridge!
Conservez l'interface digitale!
De brugstekker s.v.p. bewaren!

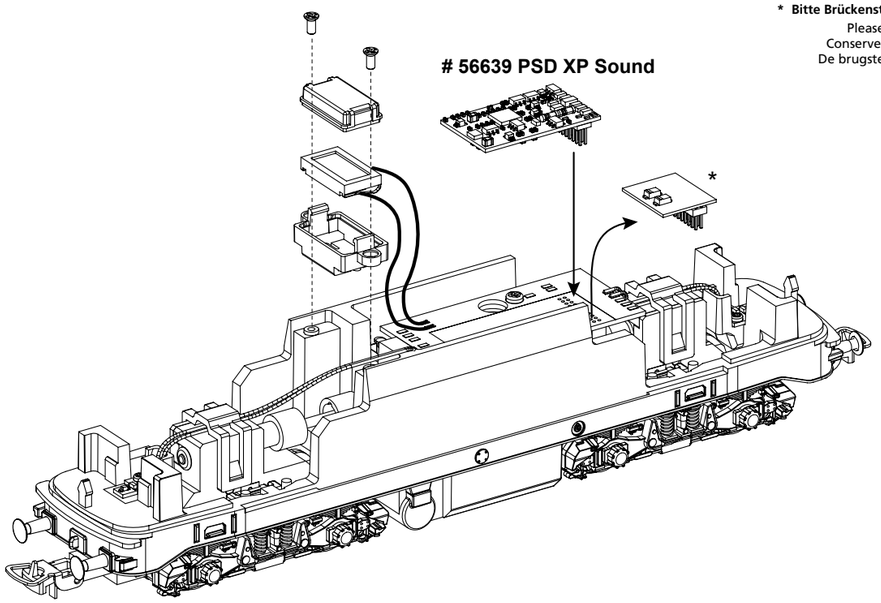

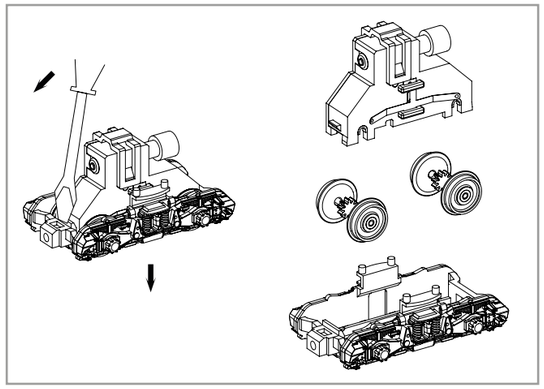

Haftreifenwechsel:
Change the Traction tires:
Remplacer les bandages d'adherence:
Vervangen van de adhesie bandjes:

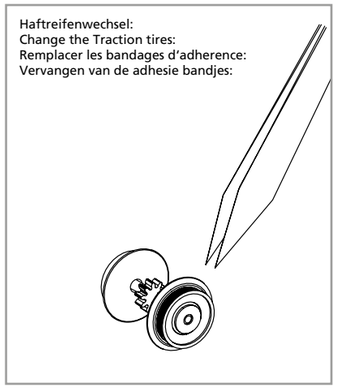

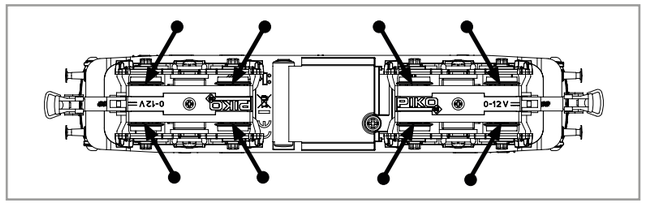

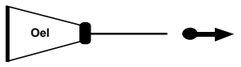

PIKO Art.-Nr.:
#56301 Lok-Öl (50 ml) / #56301 Loco-Oil

#56300 Lok-Öler mit Feindosierung /
#56300 Precision engine oiler w fine dosage

Ölen Sie bei häufigem Fahrbetrieb die Achslager mit einem Tropfen harz- und säurefreiem Nähmaschinenöl! Wir empfehlen, die Lok ca. 25 min je Fahrtrichtung ohne Belastung einlaufen zu lassen, damit das Modell einen optimalen Rundlauf und eine gute Zugkraft erhält. Bitte beachten Sie, daß der einwandfreie Lauf des Modells nur auf sauberen Schienen gewährleistet ist.

If used frequently, oil the wheelsets with a drop of non-resinous, acid-free sewing machine oil! In order to achieve the best possible running and traction properties, it is advisable to run the locomotive in for 25 minutes forwards and 25 minutes in reverse without load. Clean rails are essential for good performance.

En cas d'utilisation intense, graisse les essieux avec une goutte d'huile pour machine à coudre exempte d'acide ou de résine! Afin d'optimiser les caractéristiques de traction et de fonctionnement, il est recommandé de faire rouler la locomotive seule, sans chargement, 25 minutes dans chaque sens. Pour un bon fonctionnement, il est essentiel que la voie soit propre.

Wij adviseren u om de loc ca. 25 min. zonder belasting te laten rijden in beide rijrichtingen, zodat het model soepel wordt ingereden en een goede trekkracht opbouwt. Houd er hierbij rekening mee, dat uitsluitend op schone rails een storingsvrij bedrijf is gewaarborgd.

(D) Hinweis:
Sicherheitshinweise in weiteren Sprachen finden Sie unter: **www.piko-shop.de**

(GB) Please note:
Safety instructions in other languages, please see: **www.piko-shop.de**

(F) Conseil:
Des consignes de sécurité dans d'autres langues peuvent être trouvées sur: **www.piko-shop.de**

(NL) Attentie:
Veiligheidsinstructies in andere talen zijn te vinden op: **www.piko-shop.de**

(IT) Nota:
Le istruzioni di sicurezza in altre lingue sono disponibili su: **www.piko-shop.de**

(E) Aviso:
Las instrucciones de seguridad en otros idiomas se pueden encontrar en: **www.piko-shop.de**

(PL) Uwaga:
Wskazówki bezpieczeństwa w innych językach są dostępne pod adresem: **www.piko-shop.de**

(RU) Намек:
Инструкции по безопасности на других языках можно найти на: **www.piko-shop.de**

(CZ) Upozornění:
Bezpečnostní pokyny v jiných jazycích naleznete na adrese: **www.piko-shop.de**

www.piko-shop.de

ERSATZTEILE DIESELLOKOMOTIVE BR 218

Spare parts for Diesel Locomotive BR 218

Bei Ersatzteilanforderung bitte immer die vollständige Ersatzteil-Nr. angeben • Please order the wanted spare part with the complete spare part item number.

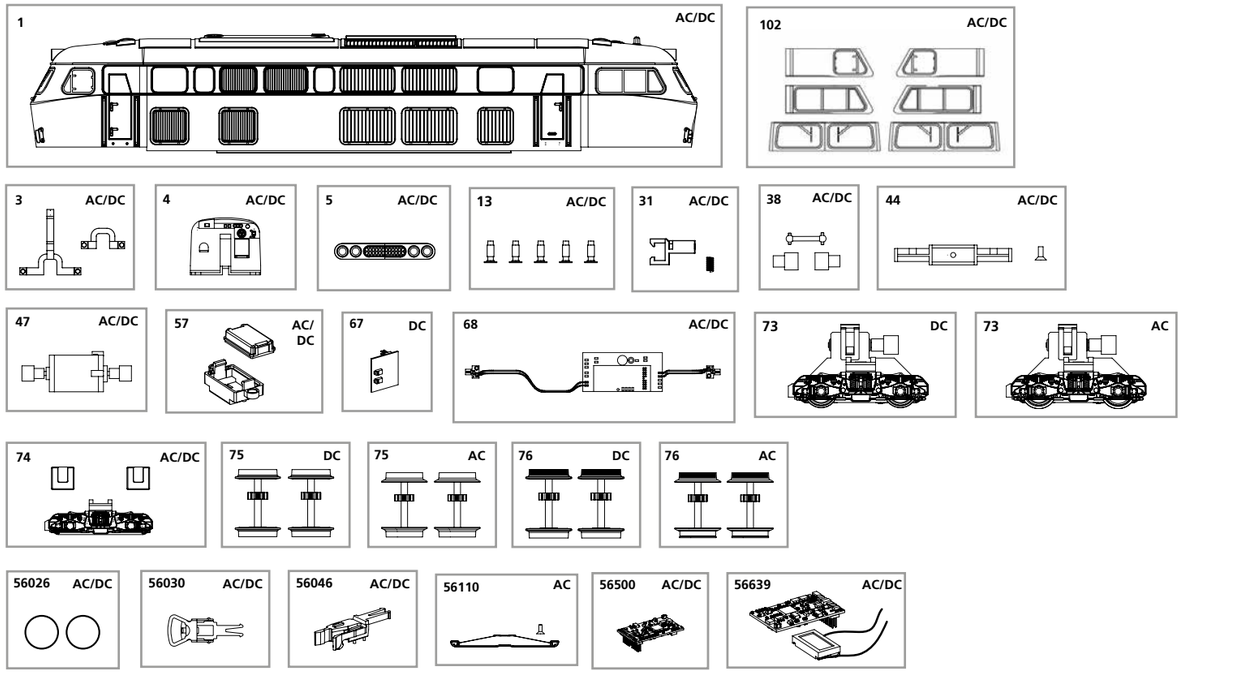

Bezeichnung / Description	ET-Nr. / spare part N°	PG*
Gehäuse, bedruckt / Body, decorated	57513-01	12
Fenster (6 tlg.) / Windows, 6 items	59011C-102	6
Lichtleiter, 2-tlg. / Light bars, 2 items	52500-03	6
Inneneinrichtung / Interior fittings	52500-04	9
Front-Zierblende / Front cover	52500-05	5
Motor, komplett / Motor, complete	52500-47	12
Kardanwelle + Buchsen / Cross ball shafts + universal joints	52500-38	7
Kupplungsschacht + Feder / Coupling shaft + spring	57501-31	7
Puffer (5 Stck.) / Buffers (set of 5)	52500-13	7
Abdeckung mit Schraube / Bottom cover plate w screw	57501-44	9
Gehäuse Lautsprecher + Abdeckung / Body loudspeaker + cover	51300-57	6
Hauptplatine mit Beleuchtungsplatine / Main board w light PCB	98547B-68	13
Drehgestellblende + 2 Halteplatten / Bogie + 2 holding plates	71360-74	9

*Preisgruppe *price category

Bezeichnung / Description	ET-Nr. / spare part N°	PG*
ET aus unserem Standard-Programm / Spare parts standard range		
Haftreifen (10 Stck.) / Traction tires (set of 10)	56026	
Kupplung (2 Stck.) / Coupling, complete (set of 2)	56030	
H0 PIKO Kurzkupplung (4 Stck.) / H0 PIKO Short coupling (set of 4)	56046	
PIKO SmartDecoder XP PluX22 / PIKO SmartDecoder XP PluX22	56500	
PIKO SmartDecoder XP Sound / PIKO SmartDecoder XP Sound	56639	
nur für DC-Version / only for DC version		
Brückenstecker / DC Bridge	57564-67	10
Getriebe, komplett / Gearbox, complete	71360-73	13
Radsatz ohne Haftreifen (2 Stck.) / Wheelset w/o traction tires (set of 2)	98547B-75	9
Radsatz mit Haftreifen (2 Stck.) / Wheelset w traction tires (set of 2)	98547B-76	9
nur für AC-Version / only for AC version		
Getriebe, komplett / Gearbox, complete	71362-73	13
Radsatz ohne Haftreifen (2 Stck.) / Wheelset w/o traction tires (set of 2)	98548B-75	9
Radsatz mit Haftreifen (2 Stck.) / Wheelset w traction tires (set of 2)	98548B-76	9
ET aus unserem Standard-Programm (nur AC-version) / Spare parts standard range (only AC version)		
Schleifer mit Schraube / Slider with screw	56110	

Hinweis zur Reklamation eines Artikels:
Vielen Dank für Ihr Vertrauen in die PIKO Modelle. Wir hoffen, dass Sie mit dem Modell zufrieden sind und lange Freude daran haben. Sollten Sie dennoch Probleme mit Ihrem PIKO Produkt haben und wollen dieses reklamieren, bitten wir Sie, den unter www.piko-shop.de/de/widerruf hinterlegten Reklamationsschein auszufüllen und diesen dem reklamierten Artikel beizulegen. Vielen Dank.

Complaint note:
Thank you for your trust in PIKO models. We hope that you are satisfied with the model and enjoy it for a long time. Should you nevertheless have problems with your PIKO product and wish to complain it, we ask you to fill in the complaint form, which you can find at www.piko-shop.de/en/widerruf, and enclose it with the complained item.
Thank you very much.